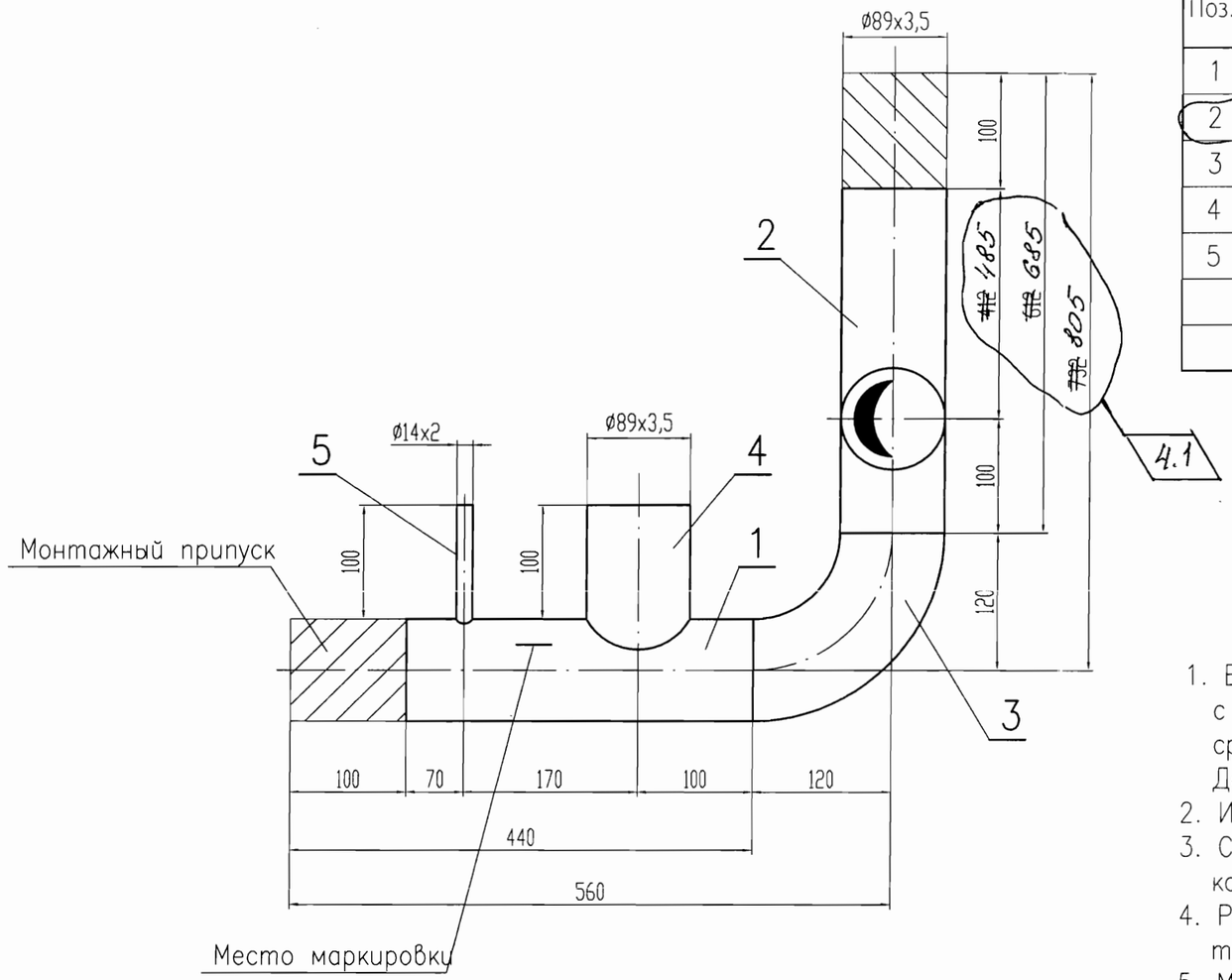

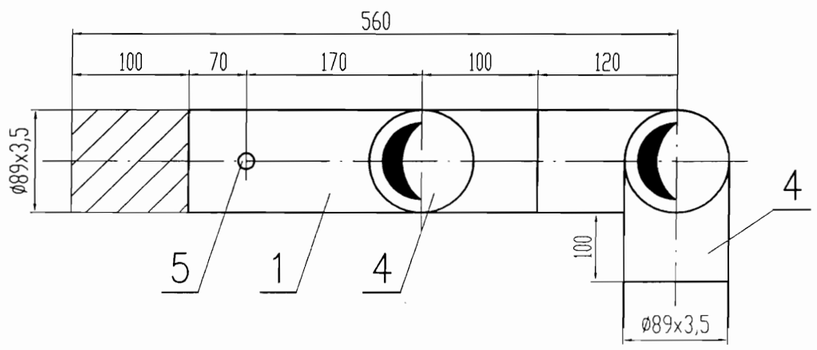

Спецификация

Поз.	Обозначение	Наименование	Кол.	Материал	Масса,кг ед.	Масса,кг общ.	Примечание
1	ТУ 14-3-190-2004	Труба Г 89х3,5, L=440	1	20 ГОСТ 1050-88	3,25	3,25	
2	ТУ 14-3-190-2004	Труба Г 89х3,5, L=~~612~~ 685	1	20 ГОСТ 1050-88	~~4,5~~ 5,06	~~4,5~~ 5,06	4.2
3	ОСТ 34 10.699-97	Отвод 90° 89х3,5	1	20 ТУ 14-3-190-2004	1,4	1,4	
4	024 ОСТ 34-42-670-84	Ответвление 89х3,5-89	2	20 ГОСТ 1050-88	0,84	1,68	
5	02 ОСТ 34-42-671-84	Штуцер 10	1	20 ГОСТ 1050-88	0,13	0,13	
	ГОСТ 2246-70	Наплавленный металл		Св-08Г2С		0,22	

Итого: ~~11,18~~ 11,74 кг — 4.3

1. Блок в составе трубопровода спроектирован в соответствии с ПБ 03-585-03. Категория трубопровода по ПБ 03-585-03 – IVБв, среда – масло. Рабочие параметры: Рр=0,4 МПа, t=40° С. Давление гидроиспытания Р=0,6 МПа.
2. Изготовление и маркировка по СТО 79814898 107-2008, ТУ34-10.1202-97.
3. Сварка и оценка качества сварных соединений, методы и обьемы контроля в соответствии с ПБ 03-585-03.
4. Разделка кромок и тип сварного соединения по СТО 79814898 106-2008, тип сварного соединения 1-23.
5. Монтажно-сборочный чертеж ТМ6 л. 3...10.
6. Спецификация дана на один комплект, изготовить 3 комплекта.

ОАО «НИАЭП»
АРХИВНЫЙ ЭКЗ.
Инв. № 40845

Инв.Nподл.	Подпись и дата	Взам. инв.N
0109062.296	2.12.12	

Изм.	Кол. уч.	Лист	N док.	Подп.	Дата
4	3	–	258-12		03.2012

09062-26-00-ТМ6

Ростовская АЭС энергоблок N 3

РДЭС. Ячейки N 1, 2, 3

Стадия	Лист	Листов
Р	23	

Блок N28

ЗАО "Сельэнергопроект" Москва 2010

Н. контр.	Ермина	2.12
Проверил	Анисимов	2.12
Разраб.	Коленов	03.12

Подпись ответственного: